ProLite TW2223AS-B3P

TOUCHSCREENS

INFORMATION



21.5" (54.6 cm) Full HD In-cell PCAP 10Pkt. interaktiver Touchscreen-PC mit Android Betriebssystem, IPS-Panel-Technologie, Anti-Glare-Beschichtung, Power-over-Ethernet-Technologie (PoE) und iiSignage²

Der interaktive Touchpanel-PC ProLite TW2223AS-B3P ist die perfekte Wahl für Umgebungen mit hohem Nutzungsaufkommen. Das IPS-Panel, das in einen schlanken und eleganten Rahmen integriert ist, liefert sowohl eine hervorragende Farbleistung mit weiten Betrachtungswinkeln als auch spürbar schärfere Bilder. Die In-Cell 10Pkt. PCAP-Touch-Technologie sorgt für ein flüssiges und natürliches Touch-Erlebnis. Dieser Monitor kann im Quer- und Hochformat sowie mit dem Display nach oben im 24/7-Betrieb eingesetzt werden. Dank des vorinstallierten Android Betriebssystems ist es möglich, den Monitor einfach anzupassen, indem Apps direkt darauf installiert werden. In Kombination mit dem 32-GB-Speicher, der Wi-Fi-Verbindung, den LAN- (RJ45) und HDMI-Anschlüssen eignet sich der Monitor besonders für POS-Systeme oder Informationspunkte in Einzelhandelsgeschäften, um Kunden über Ihre Produkte zu informieren, sowie für nahezu grenzenlose Smart-Home-Anwendungen. Dank Power-over-Ethernet (PoE) werden sowohl Strom als auch Daten über ein einziges Kabel übertragen, was die Installation vereinfacht und zusätzliche Kabel überflüssig macht.

Darüber hinaus lässt er sich mühelos in iiSignage², das Content Management System (CMS) von iiyama, integrieren und gibt Ihnen die volle Kontrolle über Ihre Botschaften und Werbung.



Konnektivität

Der RJ45 (LAN)-Anschluss, der die Power-over-Ethernet-Technologie (POE) unterstützt, ermöglicht es, sowohl die Datenverbindung als auch die Stromversorgung über ein einziges Kabel bereitzustellen, was die Installation in Bereichen vereinfacht, in denen viele Kabel die Umgebung stören würden.

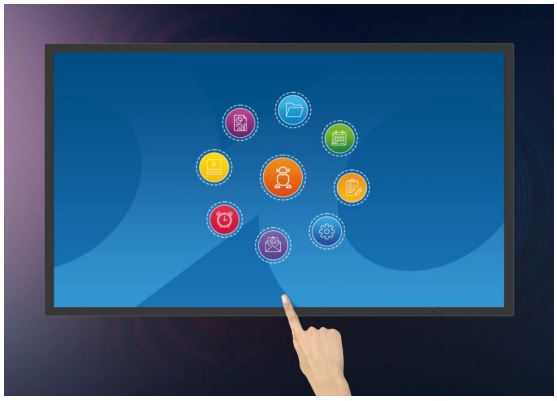

Android OS

Mit Hilfe des Android-Betriebssystems können Sie das Display ganz einfach an Ihre Bedürfnisse anpassen, indem Sie Apps direkt auf dem Monitor installieren.

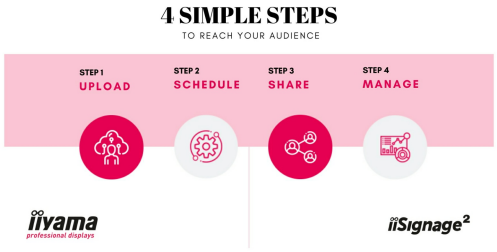

iiSignage²

iiSignage² ist unsere Digital Signage Content Management Plattform, die eine mühelose Steuerung und Darstellung Ihrer Inhalte ermöglicht und eine sichere Verwaltung Ihrer iiyama Displays gewährleistet. Mit dem integrierten Content Management System (CMS) behalten Sie die volle Kontrolle über Ihre Botschaften und Werbeinhalte – bequem aus der Ferne und mit höchster Sicherheit.

SPEZIFIKATION

01 DISPLAY EIGENSCHAFTEN

Design	Thin bezel
Bilddiagonale	21.5", 54.6cm
Panel-Technologie	IPS
Physikalische Auflösung	1920 x 1080 (2 Megapixel)
Bildformat	16:9
Helligkeit	500 cd/m²
Helligkeit	450 cd/m² mit Touch Panel
Lichtdurchlässigkeit	86%
Kontrastverhältnis	1500:1 mit Touch Panel
Reaktionszeit (GTG)	14ms
Blickwinkel	horizontal/vertikal: 178°/178°, rechts/links: 89°/89°, nach oben/unten: 89°/89°
Farbunterstützung	16.7mln 8bit
Horizontalfrequenz	31 - 83kHz
Arbeitsfläche H x B	476.1 x 267.8mm, 18.7 x 10.5"
Pixelabstand	0.248mm
Gehäusefarbe/art	schwarz, matt

02 TOUCH

Touchscreen Technologie	Projectiv kapazitiv
Berührungspunkte	10 (HID, nur vom integrierten Betriebssystem unterstützt, externe Betriebssysteme unterstützen nur Einzel-Touch-Funktionen.)
Touch-Genauigkeit	+- 2mm
Touch-Methode	Finger, Handschuh (latex), kapazitiver Stift
Touch-Oberfläche	USB
Unterstützte Betriebssysteme	Alle iiyama Monitore sind Plug & Play kompatibel mit Windows und Linux. Details zum unterstützten Betriebssystem für die Touch-Modelle finden Sie im Produkthandbuch im Downloadbereich.

03 SCHNITTSTELLEN & ANSCHLÜSSE

Digitaler Video Eingang	HDMI x1 (1920x1080 @60Hz)
Digitaler Video Ausgang	USB-C x1 (1x v. 3.2 (Gen 1, (nur Videoausgang und Touchscreen-Funktion – Bildschirmspiegelung))
Audio Ausgang	Mini Jack x1 Lautsprecher 2 x 2W
HDCP	ja
USB-Ports	x3 (1x v. 3.2 (Gen 1, 5Gbit; DC5V, 900mA), 2x 2.0 (DC5V, 500mA))
RJ45 (LAN)	x1 (PoE - IEEE802.3bt/60W (1000M))

Mikrofon	x1

04 FEATURES

Integrierte Software	GMS, Android 14 (Android 16 ab dem 4. Quartal 2026 verfügbar)
SOC	Octa-core RK3576 (4x A53 + 4x A72)
GPU	ARM G52 MC3
Storage	32GB eMMC
Memory	4GB LPDDR4
WiFi	IEEE802.11ax/ac/a//b/g/n
Bluetooth	5.3
Extras	automatische Drehung, SD-Kartensteckplatz, Anti-Glare-Beschichtung, PoE, iiSignage²
Max. Betriebszeit	24/7
Anti-Bildspeicherung	ja
Glasstärke	2.9mm
Glas Härtegrad	6H
OSD-Tastensperre	ja

05 ALLGEMEIN

Bedientasten	Ein- & Ausschalter, Lautstärke/ Schalter +, Lautstärke/ Schalter -
Applications	Anwendungen: Sperranwendung, Ein-/Ausschaltzeit verwalten, Taschenrechner, Kalender, Chrome, Wecker/Uhr/Timer/Stoppuhr, Dateien und Ordner verwalten, Alben organisieren, Gmail, Google, iiSignage², Audiodateien abspielen, Play Store, Systemeinstellungen, Tonaufnahme, Videos abspielen
Flicker-Free LED	ja

06 MECHANISCH

Ausrichtung	Querformat, Hochformat, Face-up
VESA Norm	100 x 100mm
Kabelmanagement	ja
MTBF (durchschnittliche Betriebsdauer zwischen zwei Ausfällen)	50000 Stunden (ohne Hintergrundbeleuchtung)

07 ENTHALTENES ZUBEHÖR

Kabel	Netz (1.8m)
Anleitungen	Leitfaden zur Inbetriebnahme, Sicherheits-Hinweise
Sonstiges	Netzteil, austauschbare Stecker (EU/UK)
Kabelabdeckung	ja

08 STROMVERWALTUNG

Netzteil	extern

Stromversorgung	DC 12 V
Leistungsaufnahme	15.4W typisch, 0.5W Standby, 0.3W ausgeschaltet

09 LEISTUNG

Vorschriften	CE, EAC, RoHS support, ErP, WEEE, REACH, UKCA
REACH SVHC	über 0.1% Blei enthalten

10 ABMESSUNGEN / GEWICHT

Produktabmessungen B x H x T	504.5 x 302 x 32mm
Verpackungsabmessungen B x H x T	580 x 126 x 375mm
Gewicht (ohne Verpackung)	3.64kg
Gewicht (inkl. Verpackung)	6kg
EAN code	4948570127160

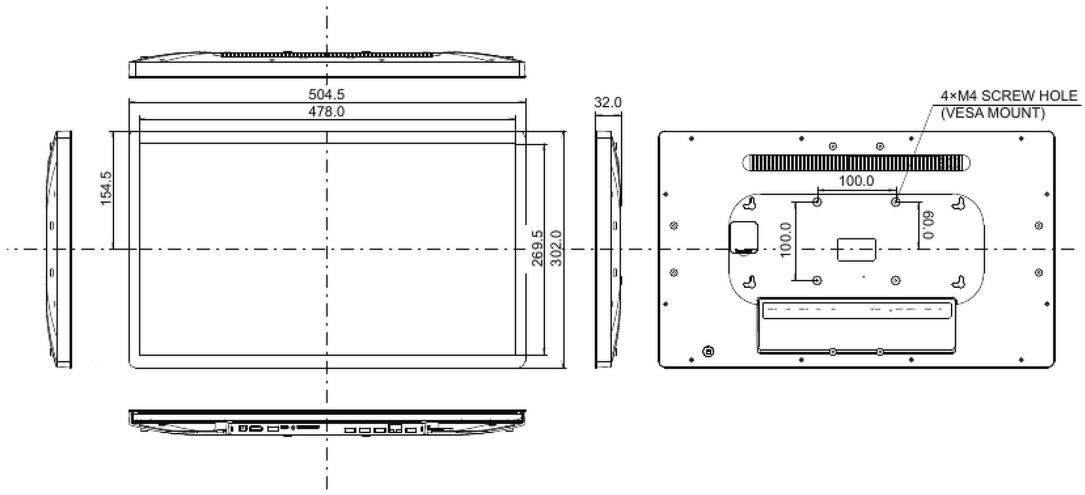

GALERIE



Alle Warenzeichen sind eingetragene Handelsmarken. Irrtum und Änderungen in den Spezifikationen vorbehalten. Alle LCD's erfüllen die ISO-9241-307:2008 Pixelfehlerklasse. **© IIYAMA CORPORATION. ALL RIGHTS RESERVED**